# 第２２回山口県ミニバスケットボール決勝大会　結果

（兼　第２６回中国大会・第３８回全国大会　予選会）

主　催　山口県バスケットボール協会・山口県ミニバスケットボール連盟
主　管　山口県ミニバスケットボール連盟中部地区委員会・防府市バスケットボール協会
　　防府市ミニバスケットボール連盟
後　援　山口県教育委員会・防府市教育委員会

期　日　平成18年(2006年)11月25日（土）・26日（日）
会　場　防府市スポーツセンター 他

## 男　子

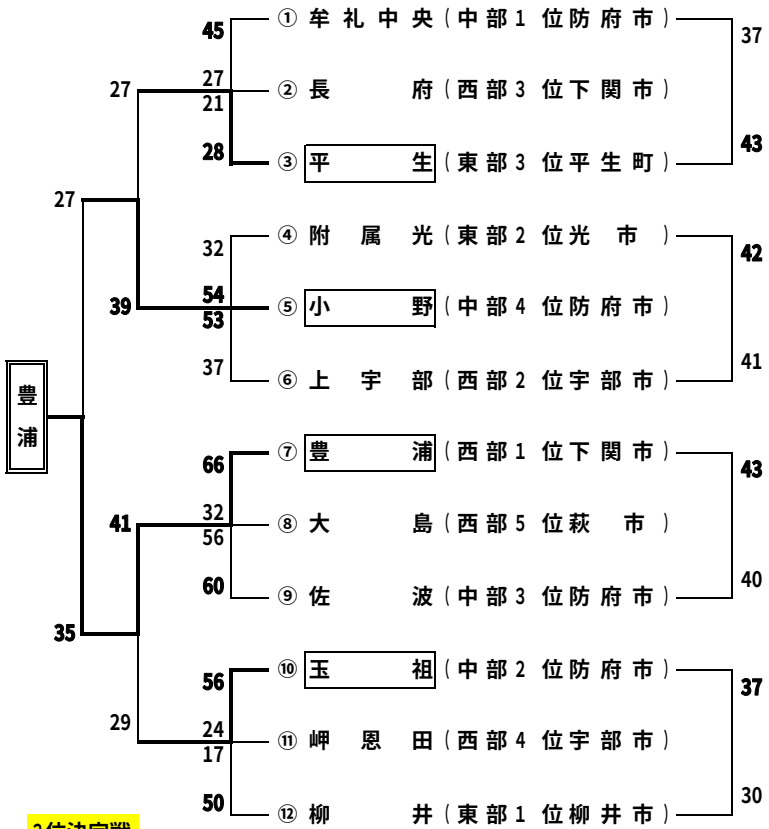


### 3位決定戦

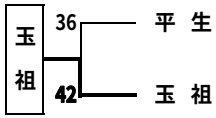


### 5位決定戦

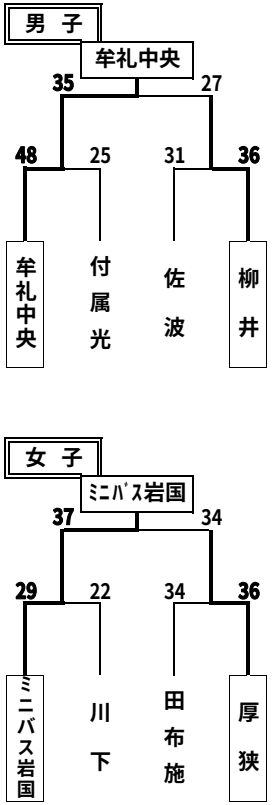


## 女　子

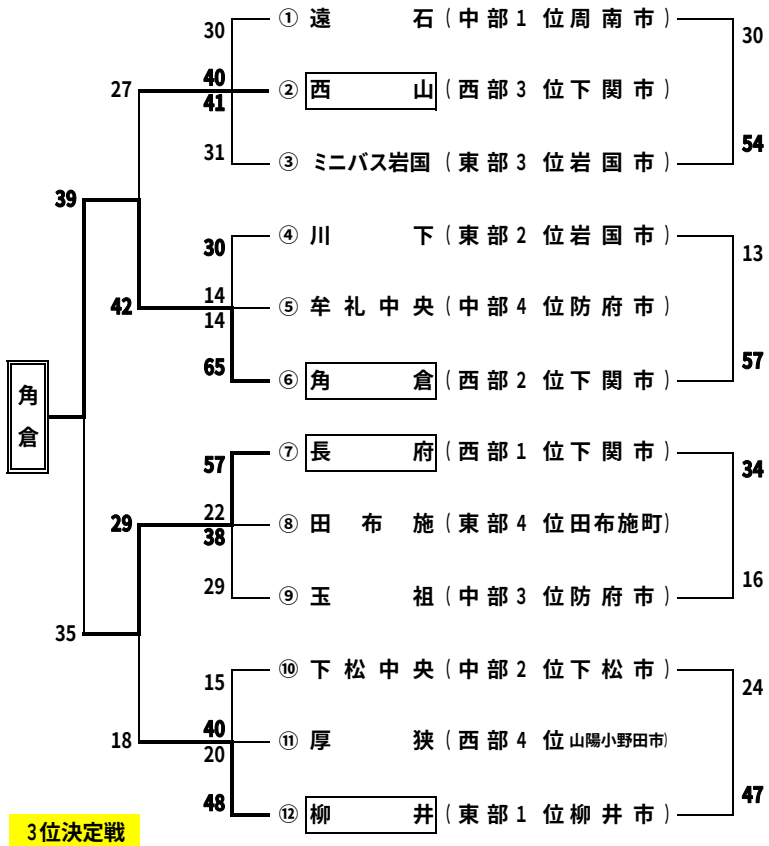


### 3位決定戦

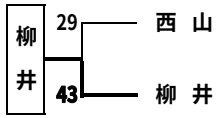


優勝チーム（男子：豊浦，女子：角倉）は来る第38回全国ミニバスケットボール大会(H19.3.28～30 千葉県)に出場
2～5位チーム（男子：小野・玉祖・平生・牟礼中央，女子：長府・柳井・西山・ミニバス岩国）は第26回中国ミニバスケットボール交歓大会(H19.1.4～6 周南市総合ＳＣ)に出場